Ծածկոցի էսքիզ

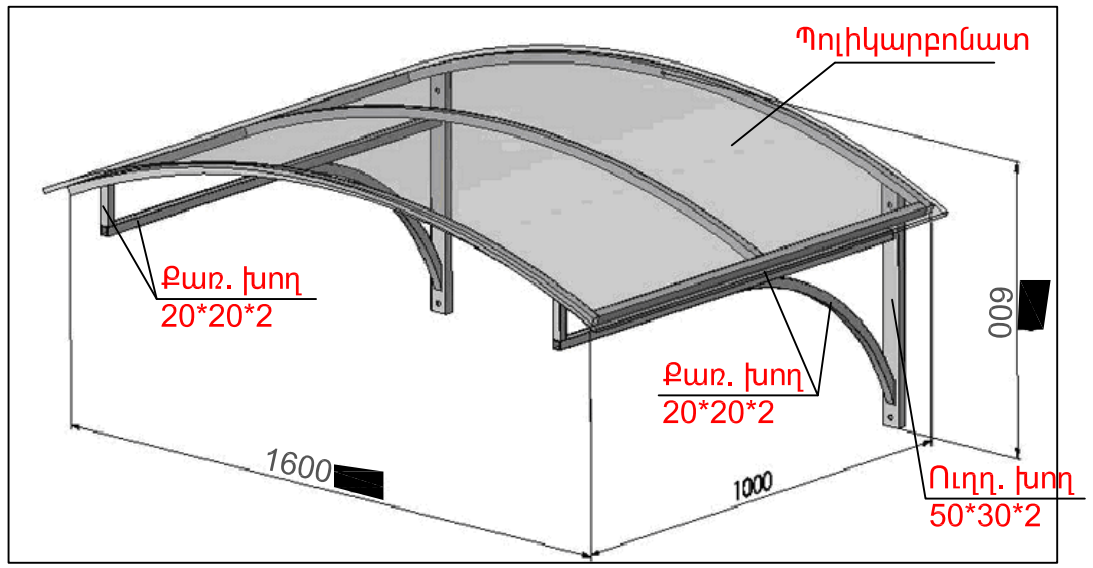

Ծածկոցի տեսք կողքից

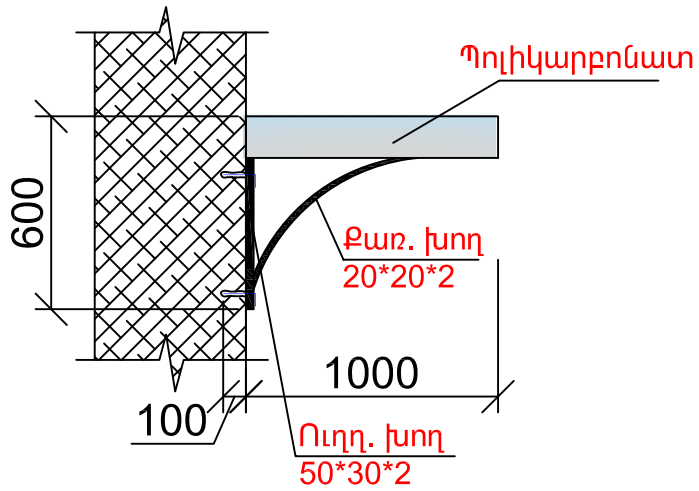

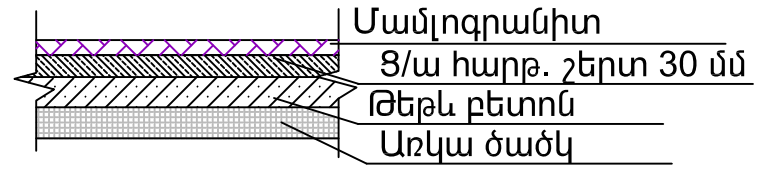

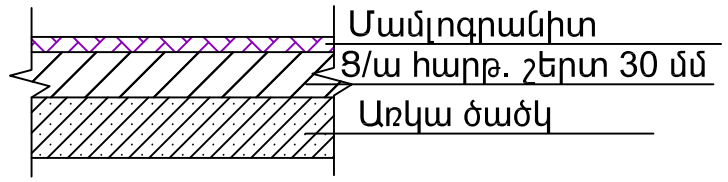

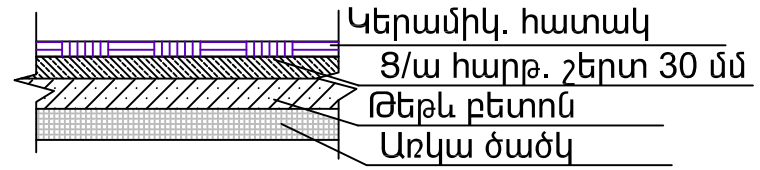

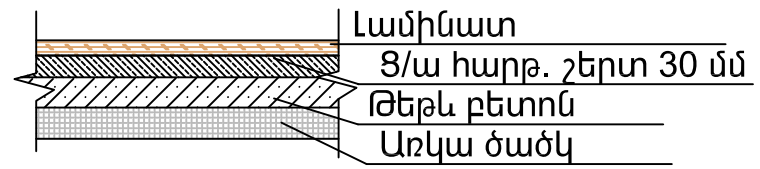

Ծածկոցի կառուցում

A.	Ուղղ. խող. 50*30*2; L 1200	կգ	2.9
B.	Քառ. խող. 20*20*2; L 11600	կգ	13.1
C.	Պոլիկարբոնատ	քմ	1.9
D.	Պեղպ. մասե. ներկ. 2 անգամ	կգ	16.0

Չափ. մ.	Մաս. թ.	թերթեր	փաստ.	ստորագր.	ամսաթիվ	Պատվիրատու՝ << Երևանի քաղաքապետարան		
Ն.Գ.Ճ.		Հ. Հովսեփյան			Երևանի Արաբկիր վարչական շրջանի հ. 5 գրադարանի հիմնանորոգում	էտապ	ԹԵՐԹ	ԹԵՐԹԵՐ
Նախագծեց		Հ. Մեսրոպյան				ԱՆ	ՃՇ-14	14
					Մուտքի ծածկոց, հատակների շերտեր	«ՍՈՒՖԵՏ» ՍՊԸ		